平成23年度全国高等学校総合体育大会ホッケー競技大会
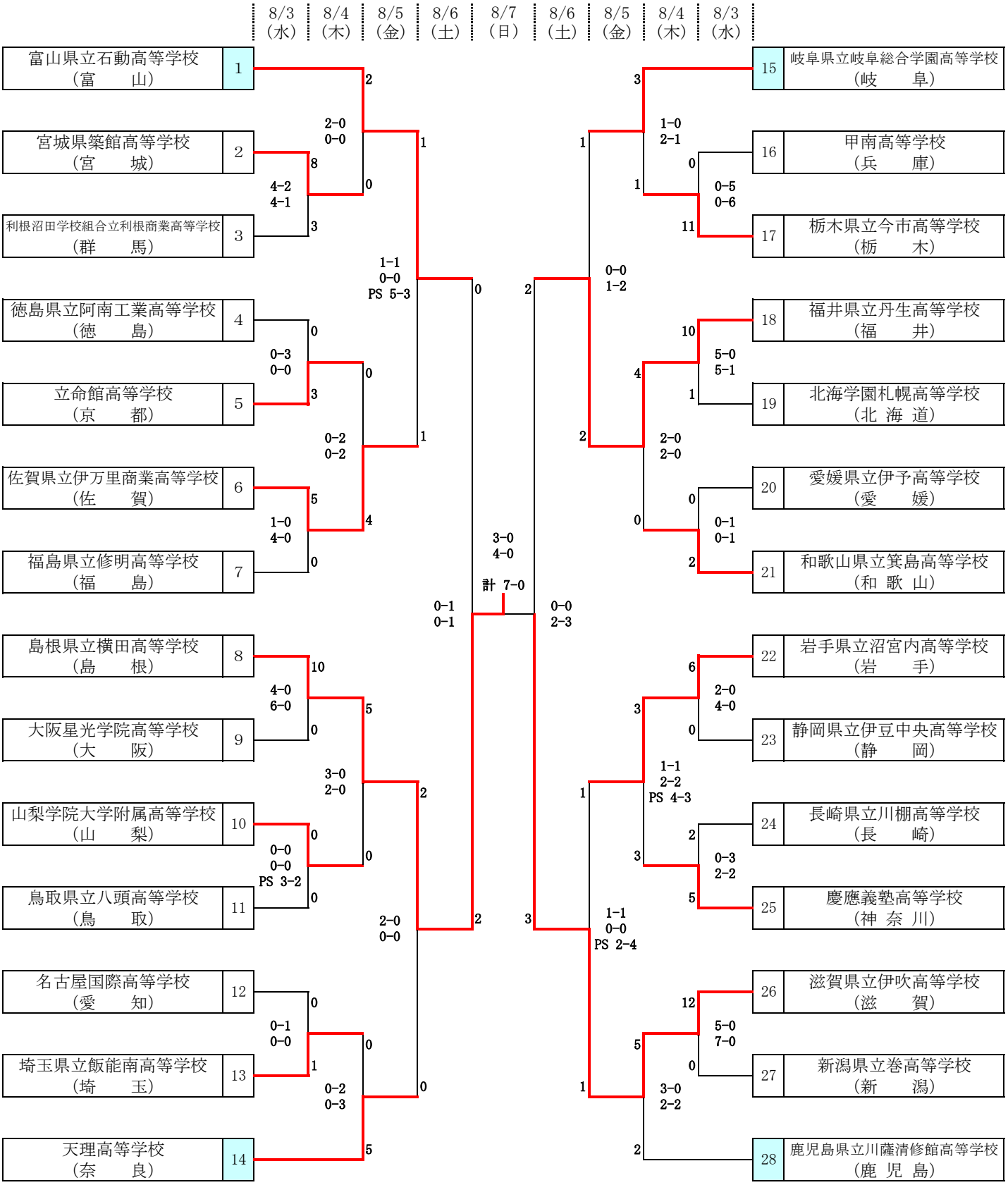
男子第74回全国高等学校ホッケー選手権大会トーナメント結果